生産中止図面
２０１３

<特注仕様>
1.達立トイレ対応リモコン相互干渉防止タイプ1

＊定格：AC100V-1281W 50/60Hz
・最低必要水圧0.05MPa(流動時)
0.05MPa以下の水圧の場合、ウォシュレットの水勢が弱くなります。
0.03MPa以下の水圧の場合、便器ボウル面の洗浄能力が弱くなります。
・最高水圧は0.75MPaです。
注1：左給水専用品です。
注2：75，100塩ビ管(VU，VP75・100)共用
塩ビ管の排水ソケットとの接合：床上60±5mm
＊窓枠などと便ふたの干渉にご注意ください。
便ふたが当たって開ききらないことがあります。
＊給排水位置が適切でないと、止水栓が製品に干渉することがあります。
＊製品背面に電源を設けないでください。
コンセントが製品と干渉し、抜き差しができない場合があります。
＊電源コンセントは水や小水がかからない位置に設置してください。
また、壁給水の真下部に電源コンセントを設置したり、給水用ホースと
電源コンセントを接触させないでください。感電・発火の原因になります。
＊本体左右側面は、給水フィルター・脱臭フィルターお手入れ時の
取りはずしなどのため、150mm以上の空間を確保してください。
＊本体前面は、オート開閉機能のセンサー検知などのため、
300mm以上の空間を確保してください。
※1：便ふた全開でお掃除リフト時

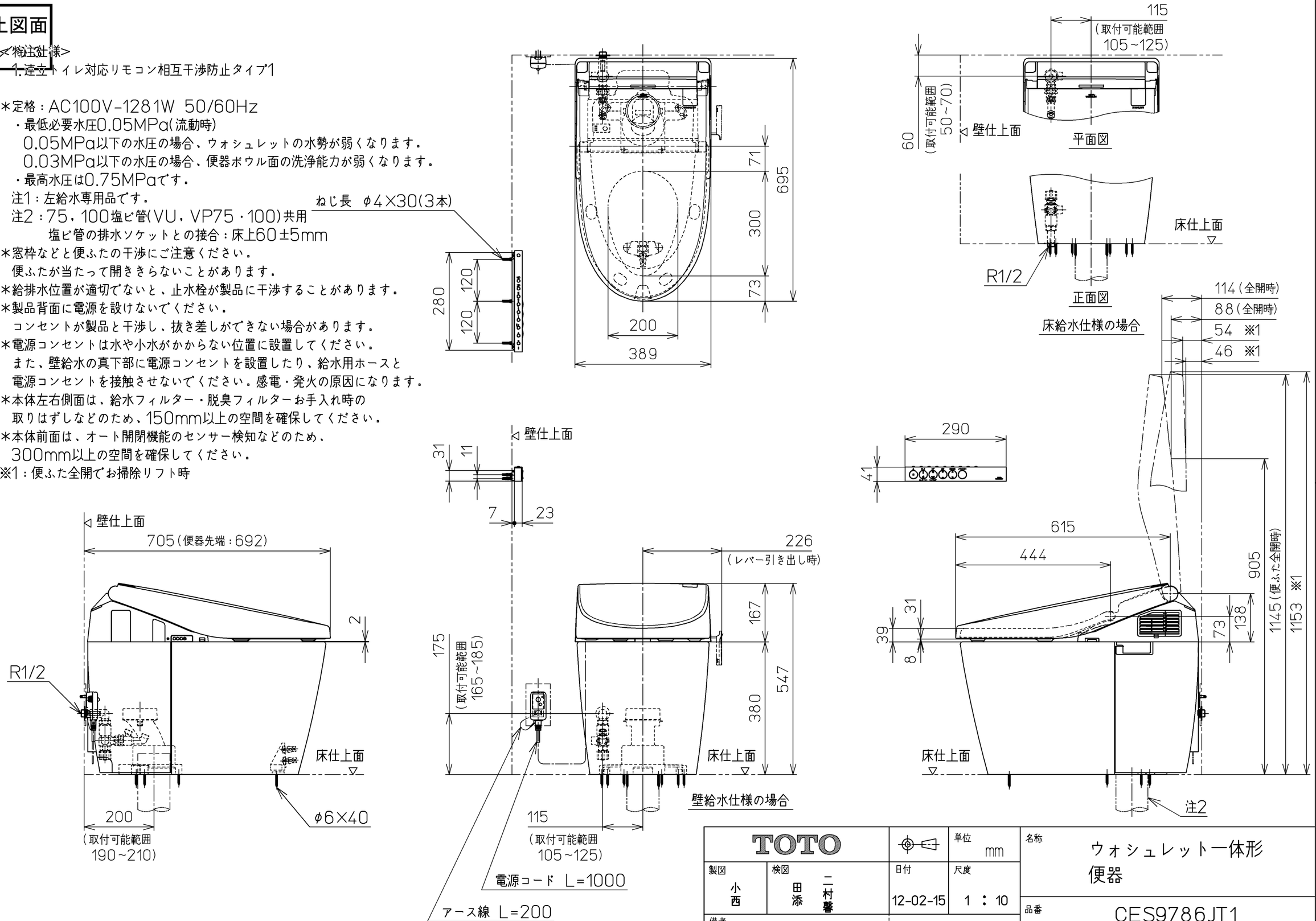

TOTO		単位 mm	名称 ウォシュレット一体形便器
製図 小西	検図 田添 二村馨	日付 12-02-15	尺度 1 : 10
備考 ネオレストAH1(水道直結式) 一般地・流動兼用，S排水		機能部：TCF9786JV1 / 陶器部：CS985B	品番 CES9786JT1
			図番 CES9786JT1_A0102
A3			ページNo. 1-1 (改)